# SPAZZOLA CON RACCOGLITORE P70 SPAZZOLA CON RACCOGLITORE

## INFORMAZIONI TECNICHE

| **SPAZZOLA CON RACCOGLITORE** | |
|---|---|
| Funzionamento | spazzola elicodiale in polipropilene Ø30 cm ad asse orizzontale con doppio raccoglitore frontale |
| Telaio | in lamiera, raccoglitore frontale in plastica |
| Larghezza di lavoro | 88 cm |
| Regolazioni | in altezza attraverso ruote posteriori, laterale ± 25 ° |
| Giri minuto | 113 e 207 |
| Ruote di trasporto | due posteriori e due anteriori in gomma piena pivotanti |
| Altro | doppio raccoglitore removibile con maniglia |
| Peso netto | 44 kg |
| Dimensioni | 79x107(183)x48(78) cm |


Copyright EUROSYSTEMS S.P.A.

## Documenti

Gruppo telaio e spazzola

Gruppo raccoglitore


Copyright EUROSYSTEMS S.P.A.

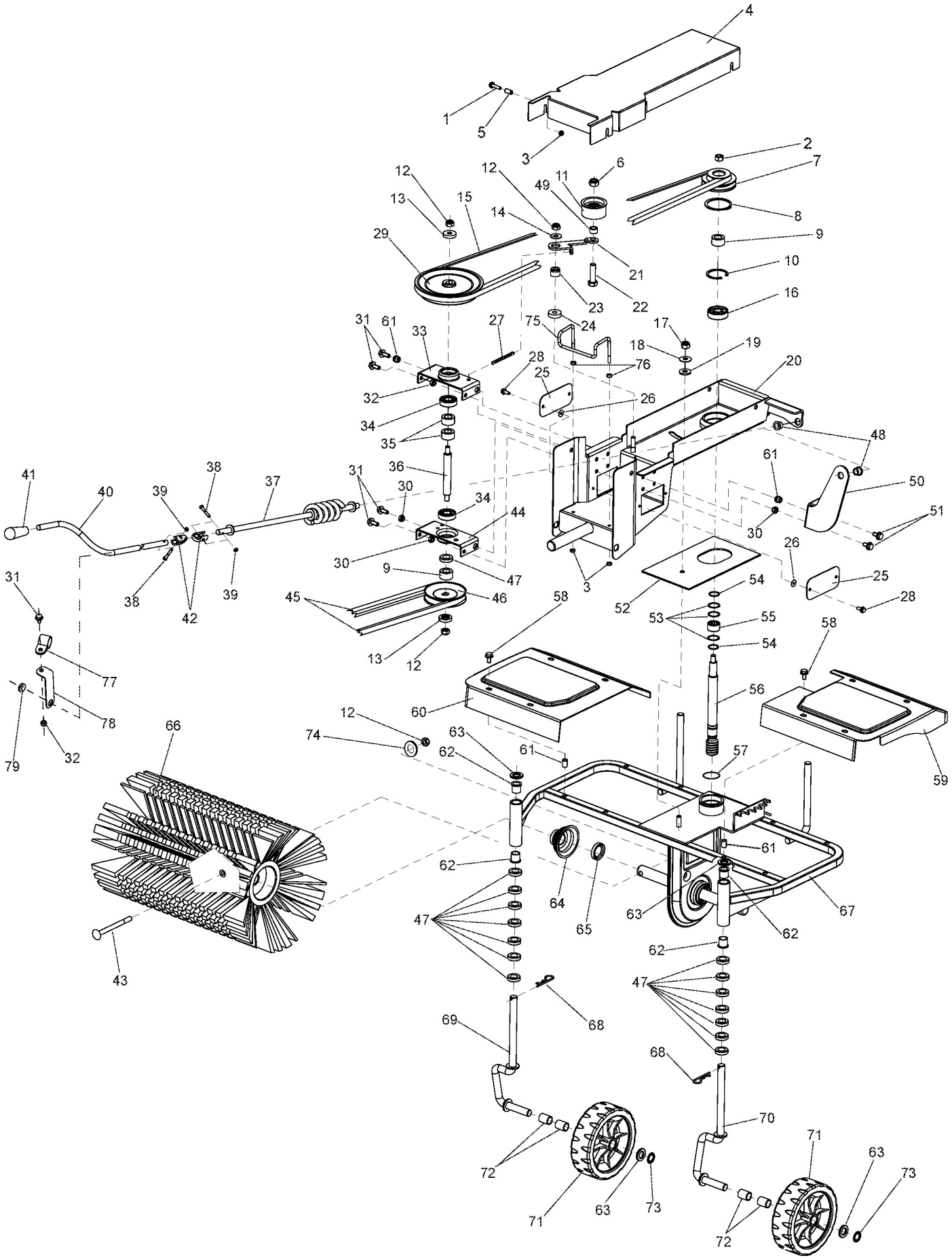



Copyright EUROSYSTEMS S.P.A.

# Illustrazione Gruppo telaio e spazzola

| Nr. | Codice | Descrizione | Qtà | Note |
|---|---|---|---|---|
| 1 | 00862140000 | M..VITE TE M6X25 FLANG.ZIG.8.8 ZNT ( K ) | 4 | |
| 2 | 00814667000 | M..DADO M10x1 UNI 5587 CL:8 ZNT SP.10 ( K ) | 1 | |
| 3 | 00814548000 | M..DADO M6 ES.AUT.BASSO CL:6 ZNT ( K ) [MB] | 4 | |
| 4 | 00401300131 | S..COPERCHIO SCATOLA BIANCO | 1 | |
| 5 | 00808990000 | M..INSERTO FILETT. M6 FRCP (rif.0307300) D 9,5 ( K ) | 4 | |
| 6 | 00814703000 | M..DADO M12 ES.AUTOBL BASSO.CL:6 ZNT ( K ) | 1 | |
| 7 | 00401300280 | M..PULEGGIA DOPPIA VSF D.55/80 Dp8,5=50,4/75,1 IN ALL. ( MK 3920 ) | 1 | |
| 8 | 00801385000 | M..ANELLO SEEGER UNI 7435 E57 | 1 | |
| 9 | 00231005257 | M..DISTANZIALE D.17,1x30 H17 ZNT (K) | 1 | |
| 10 | 00801342000 | M..ANELLO SEEGER UNI 7437 I47 ( K ) | 1 | |
| 11 | 00330005940 | S..RUOTINO TENDICINGHIA COMPLETO (K) | 1 | |
| 12 | 00814645000 | M..DADO M10 ES.BLOCK BASSO CL6 ZNT ( K ) [MB] | 8 | |
| 13 | 00260005232 | M..DISTANZIALE SUPER. ZNT -050 (K-3) [MB] | 1 | |
| 14 | 00360005220 | M..DISTANZIALE D.10,2x25,8 H1 ITT(K) | 1 | |
| 15 | 00261005211 | M..CINGHIA SPZ 1012 (K) | 1 | |
| 16 | 00812594050 | M..CUSCINETTO 6303 2RS 17x 47xH14 | 1 | |
| 17 | 00814642000 | M..DADO M10 ES.BLOCK ALTO CL6 ZNT ( B ) (ANNULLATO) | | |
| 18 | 00270015588 | M..MOLLA A TAZZA D.10,2x28 Sp1,25 H2,05 DIN 2093 ( K ) | 1 | |
| 19 | 00261300233 | M..RONDELLA IN POLITENE D.10.5x27 H3 (K) | 1 | |
| 20 | 00401300121 | S..TELAIO SUPERIORE BIANCO SPAZZOLA 88CM. P70 | 1 | |
| 21 | 00330020150 | M..LEVA TENDICINGHIA MA RTT ZNT | 1 | |
| 22 | 00863750000 | M..VITE TE M12X35 UNI 5739 ZNT ( K ) | 1 | |
| 23 | 00360005217 | M..BOCCOLA SUPP.TENDIC.RM ZNT T.N (k) | 1 | |
| 24 | 00261005113 | M..DISTANZIALE D.10.5x30 H8 TENDICING. ZNT ( K-INT ) [MB] | 1 | |
| 25 | 00401300141 | S..COPERCHIO CINGHIE LATERALE BIANCO | 2 | |


Copyright EUROSYSTEMS S.P.A.

| Nr. | Codice | Descrizione | Qtà | Note |
|---|---|---|---|---|
| 26 | 00843721000 | M..RONDELLA IMPERDIBILE NYLON M6 (K-INT) | 4 | |
| 27 | 00341012340 | M..MOLLA TRAZ. est=11.6 f=1.6 L=45 ZNT ( B ) | 1 | |
| 28 | 00862070010 | M..VITE TE M6X15 FLANG.TRILOB.ZNT ( K ) | 4 | |
| 29 | 00401300285 | M..PULEGGIA DOPPIA RINVIO D.135/160 Dp8,5=124,5/153,1 IN ALL. ( MK 3921 ) | 1 | |
| 30 | 00814570000 | M..DADO RS M8 AUT. f.10,5 sp. 2,3 ZNT (RIF. 1159800) ( K ) | 4 | |
| 31 | 00862494000 | M..VITE TE M8X16 FLANG.ZIG.8.8 ZNT ( K ) | 4 | |
| 32 | 00814588000 | M..DADO M8 ES.AUT.BASSO CL:6 ZNT ( K ) [MB] | 4 | |
| 33 | 00263005142 | M..SUPPORTO RINVIO INFER ZNT. | 1 | |
| 34 | 00812586000 | M..CUSCINETTO 6203-2RS 17x 40xH12 [MB] | 1 | |
| 35 | 00260005231 | M..DISTANZIALE D.17,25x30 H16 -051 ZNT ( K-INT ) [MB] | 2 | |
| 36 | 00401300290 | M..ALBERO RINVIO SPAZZOLA P70 | 1 | |
| 37 | 00401300240 | S..ASTA INFERIORE ROT.SPAZZOLA COMPLETA ZNT.(B) | 1 | |
| 38 | 00861937000 | M..VITE TE M5X30 UNI 5737 8.8 ZNT ( K ) | 2 | |
| 39 | 00814530090 | M..DADO M5 ES. AUTOBL. BASSO CL:8 ZNT ( K ) | 2 | |
| 40 | 00401300255 | M..ASTA SUPERIORE ROTAZIONE SPAZZOLA ZNT. | 1 | |
| 41 | 00837555000 | M..POMOLO PVC MOD.1112 D.12 (RIF.111200001200) NERO (K) | 1 | |
| 42 | 00401300260 | M..SNODO ASTA ROTAZIONE SPAZZOLA ZNT.(B) | 2 | |
| 43 | 00261300255 | M..VITE TTQST M10X120 UNI 5731 ZNT ( K ) | 2 | |
| 44 | 00321005225 | S..SUPP. RINVIO SEDE CUSCINETTO INTERNA V22 ZNT | 1 | |
| 45 | 00403005182 | M..CINGHIA A26 13x650 ñ6 Li OPTIBELT ( B ) | 1 | |
| 46 | 00401300297 | M..PULEGGIA D.76 Dp11=67,4 ZNT SPAZZOLA P70 EVO ( MK3873 ) | 1 | |
| 47 | 00261005102 | M..DISTANZIALE D.17x30 H8 ZNT (K) [MB] | 14 | |
| 48 | 00401300230 | M..BRONZINA D.12x16 H12 COLLARE D.20x2 Art.352 | 2 | |
| 49 | 00360005212 | M..DISTANZIALE D.12,5x18 H7 ZNT (B) | 1 | |


Copyright EUROSYSTEMS S.P.A.

| Nr. | Codice | Descrizione | Qtà | Note |
|---|---|---|---|---|
| 50 | 00401300250 | S..PIASTRA SUPPORTO ASTA INFERIORE ZNT. | 1 | |
| 51 | 00862556000 | M..VITE TE M8X20 FLANG.ZIG.8.8 ZNT ( K ) | 4 | |
| 52 | 00261300232 | M..PIASTRA IN NYLON X SPAZZOLA (B) | 1 | |
| 53 | 00260005219 | M..DISTANZIALE D.22x27,5 H0,5 ITT ( K INT ) | 3 | |
| 54 | 00801164000 | M..ANELLO SPALLAMENTO FILO QUADRO EST.22 ( K ) | 2 | |
| 55 | 00812660050 | M..ASTUCCIO A RULLI HK 2216 ( K -int) | 1 | |
| 56 | 00260005216 | M..VITE S/FINE E3 | 1 | |
| 57 | 00803209070 | M..ANELLO OR 3181 (45,69x2,62) ( K ) | 1 | |
| 58 | 00862494000 | M..VITE TE M8X16 FLANG.ZIG.8.8 ZNT ( K ) | 4 | |
| 59 | 00401300920 | M..CARTER DX ABS NERO SPAZZOLA P70 | 1 | |
| 60 | 00401300921 | M..CARTER SX ABS NERO SPAZZOLA P70 | 1 | |
| 61 | 00808991000 | M..INSERTO FILETT. M8 FRC-ZIGR. RIF.1831600 ( K )D10,9 | 4 | |
| 62 | 00340005110 | M..BRONZINA D.16x20 H20 COLLARE D.24x2 | 4 | |
| 63 | 00261005116 | M..DISTANZIALE D.17x30 H3,5 ZNT (K) | 2 | |
| 64 | 00261015900 | M..PARAPOLVERE (K) | 2 | |
| 65 | 00802095010 | M..ANELLO DI TENUTA D.25x40 H7 TC NBR DOPPIO LABBRO (K) | 2 | |
| 66 | 00321300910 | M..SEMISPAZZOLA PER SPAZZOLA DA 88 CON SETOLE A SPIRALE ( 173569.240260 ) | 2 | |
| 67 | 00401300111 | S..TELAIO INFERIORE BIANCO SPAZZOLA P70 88CM. | 1 | |
| 68 | 00851486000 | M..SPILLA DI SICUREZZA D.3 ZNT BIANCA [MB] | 2 | |
| 69 | 00401300301 | S..BRACCIO SUPP. RUOTINO SPAZZOLA SX COMPL.ZNT.(B) | 1 | |
| 70 | 00401300300 | S..BRACCIO SUPP. RUOTINO SPAZZOLA DX COMPL.ZNT.(B) | 1 | |
| 71 | 00341005132 | M..RUOTA GOMMA SMI 175 20 | 2 | |
| 72 | 00341005134 | M..BRONZINA D.16,1x20,6 H28 ( BBZ 16120628 ) | 4 | |
| 73 | 00843993080 | M..ANELLO D'ARRESTO TIPO ZA ALBERO D.15 ( K ) | 2 | |
| 74 | 00843812000 | M..RONDELLA D.10,5x21x2 UNI 6592 ZNT ( K ) [MB] | 4 | |


Copyright EUROSYSTEMS S.P.A.

| Nr. | Codice | Descrizione | Qtà | Note |
|---|---|---|---|---|
| 75 | 00401300225 | M..GUIDA CINGHIA FILO 6 P70 EVO ZNT | 1 | |
| 76 | 00814545000 | M..DADO M6 UNI 5587 CL.8 ZNT SP.6 ( B ) | 2 | |
| 77 | 00401500435 | M..FASCETTA LEGGERA A "Q" 3/4" (Rif.91400027) | | |
| 78 | 00401500432 | S..PIASTRA ANCORAGGIO ASTA NERA | | |
| 79 | 00500025927 | M..PASSACAVO 17 FORO 12 (RIF. PA120217) ( K ) | | |


Copyright EUROSYSTEMS S.P.A.

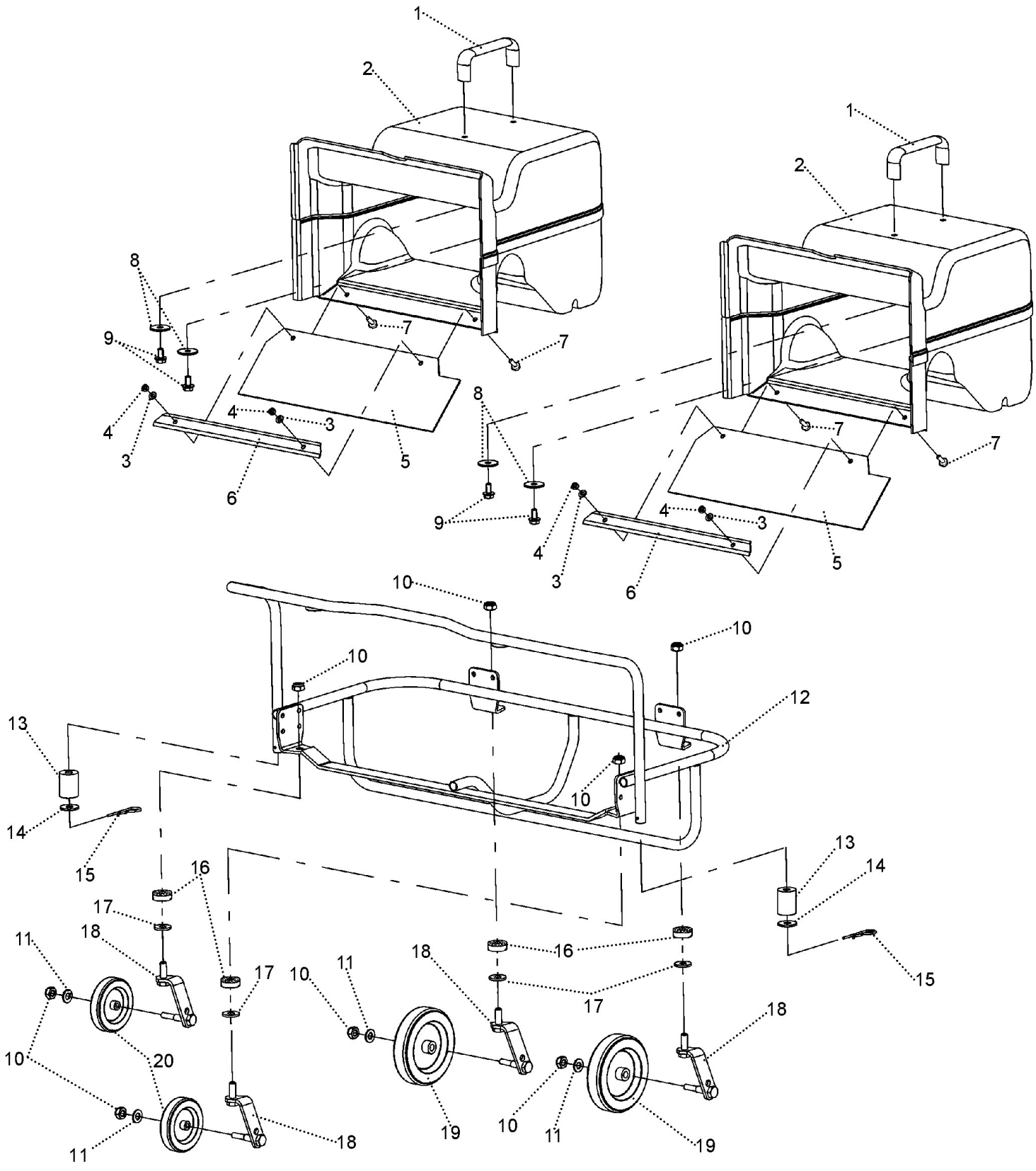



Copyright EUROSYSTEMS S.P.A.

| Nr. | Codice | Descrizione | Qtà | Note |
|---|---|---|---|---|
| 1 | 00401300945 | M..MANIGLIA A PONTE FIL.CIECA M20/120 M8 (Rif. 01M20120D) ( K ) | | |
| 2 | 00401300930 | M..RACCOGLITORE SPAZZOLA ABS NERO | | |
| 3 | 00843605010 | M..RONDELLA D.6,4x12x1,6 UNI 6592 ZNT ( K ) [MB] | | |
| 4 | 00814548000 | M..DADO M6 ES.AUT.BASSO CL:6 ZNT ( K ) [MB] | | |
| 5 | 00401300940 | M..BANDELLA IN GOMMA(K-INT) | | |
| 6 | 00401300401 | S..LAMIERINO FISSAGGIO BANDELLA ZNT | | |
| 7 | 00862168000 | M..VITE TSPEI M6X18 UNI 5933 ZNT CL:10.9 ( K ) | | |
| 8 | 00843713000 | M..RONDELLA D.9x32x2,5 UNI 6593 ZNT ( K ) | | |
| 9 | 00862494000 | M..VITE TE M8X16 FLANG.ZIG.8.8 ZNT ( K ) | | |
| 10 | 00814645000 | M..DADO M10 ES.BLOCK BASSO CL6 ZNT ( K ) [MB] | | |
| 11 | 00843812000 | M..RONDELLA D.10,5x21x2 UNI 6592 ZNT ( K ) [MB] | | |
| 12 | 00401300351 | S..TELAIO SOSTEGNO RACCOGLITORI NERO | | |
| 13 | 00401300950 | M..RULLO PROTEZIONE RACCOGLITORE D.17x35 H45 DERLIN ( B ) | | |
| 14 | 00843994000 | M..RONDELLA D.17x30x3 UNI 6592 ZNT ( K ) [MB] | | |
| 15 | 00851486000 | M..SPILLA DI SICUREZZA D.3 ZNT BIANCA [MB] | | |
| 16 | 00812505000 | M..CUSCINETTO 6000-2RS 10x 26xH8 | | |
| 17 | 00260005230 | M..DISTANZIALE D.10,5x16 H4 (K-3) | | |
| 18 | 00321300574 | S..PIASTRINA SALD. ROTELLE POSTERIORI ZNT(B) | | |
| 19 | 00321300952 | M..RUOTA TRASF. SL 12510 De 125x30 Di 10 | | |
| 20 | 00321300950 | M..RUOTA TRASF. SM8010 De80x28 Di 10 | | |


Copyright EUROSYSTEMS S.P.A.